CINTA RETRO-REFLECTANTE DE COSER **OSAKA**

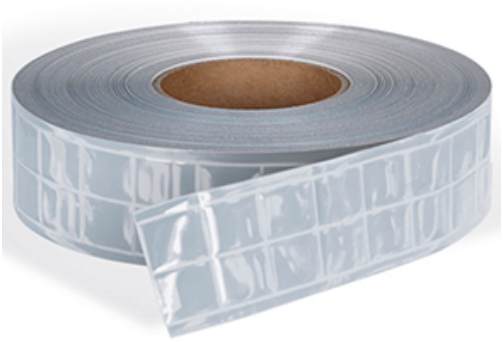

DESCRIPCIóN

- Cinta retro-reflectante plastificada para coser.
- Fabricada con plástico flexible apto para confección.
- Sistema de retro-reflexión por micro-prismas que aumenta la visibilidad aunque sea mojada por la lluvia.
- Disponible en amplia variedad de colores.
- Aplicación mediante confección con hilo de coser.
- Se vende en rollos completos de 50 metros de largo y 5 centímetros de ancho.
- Ideal para aplicar sobre ropa laboral.



UDS X CAJA
10

UDS X BOLSA
1

PVC
100%

DENSIDAD
110 g/m2

MEDIDAS APROXIMADAS POR TALLA (CM.)

	⦿úNICA
TALLAS	úNICA
ANCHO	5
LARGO ROLLO (METROS)	50

COLORES

⦿ Colores disponibles en tallas única



⦿ blanco reflectante

⦿ verde flúor reflectante

⦿ amarillo flúor reflectante

⦿ naranja flúor reflectante

⦿ rosa flúor reflectante

⦿ rojo loto reflectante

⦿ azul royal reflectante

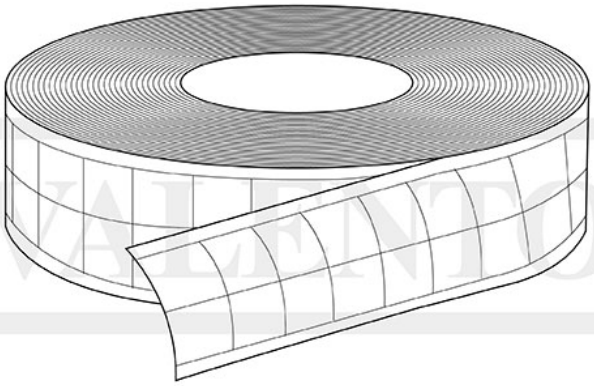

VALENTO